Wyprowadzenie instalacji wodno–kanal. myjni NIAGARA

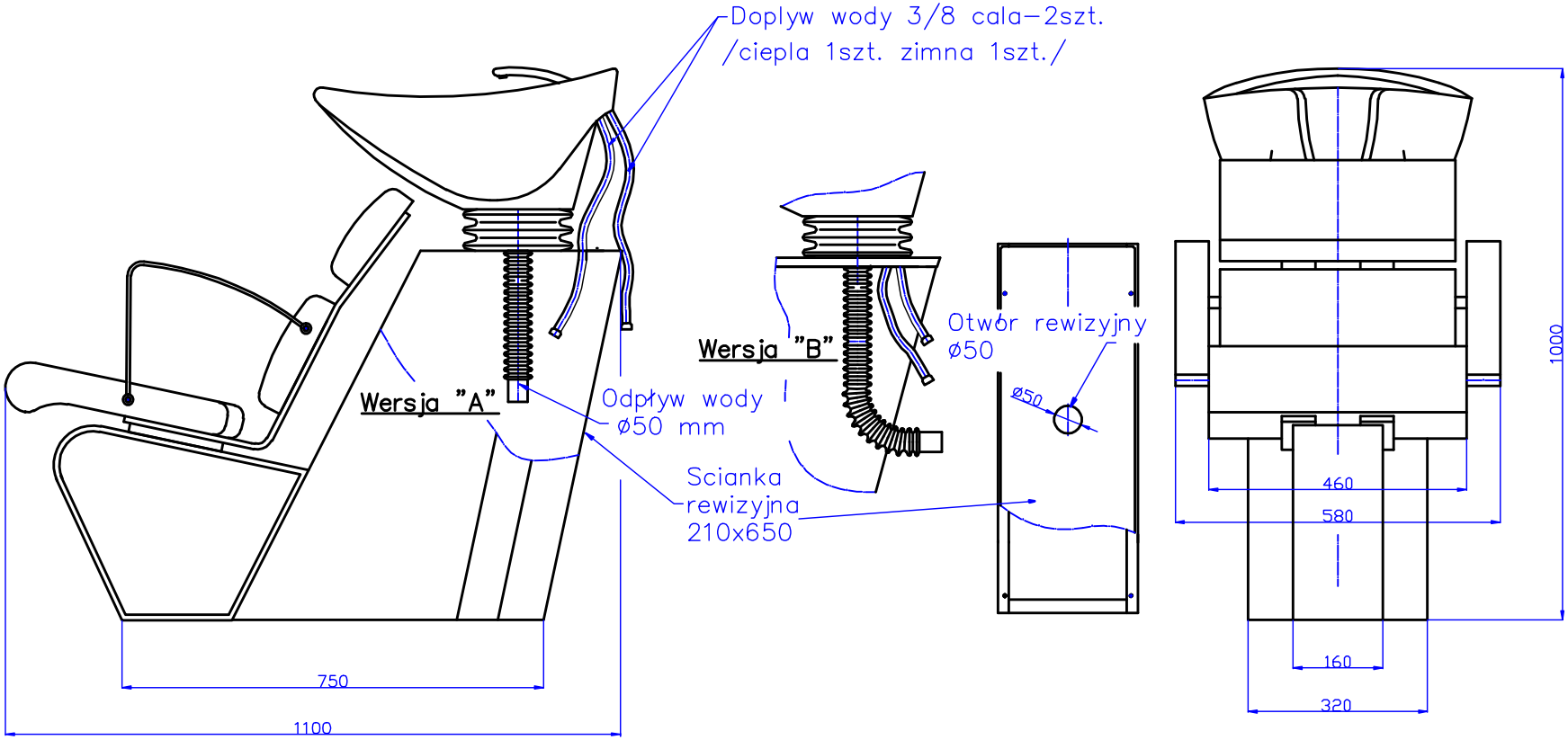

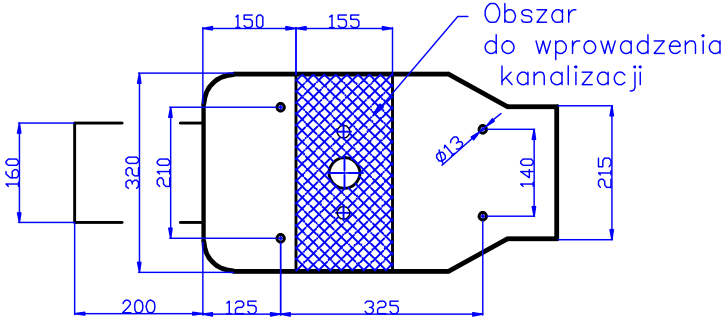

<u>Uwaga:</u> Myjnie KONIECZNIE zakotwiczyć do podłoża odpowiednimi do tego kołkami według schematu.