WYMIARY PODSTAWY

W podstawie muszą się zmieścić dwa przyłącza wody 3/8" oraz odpływ wody rura ∅50mm

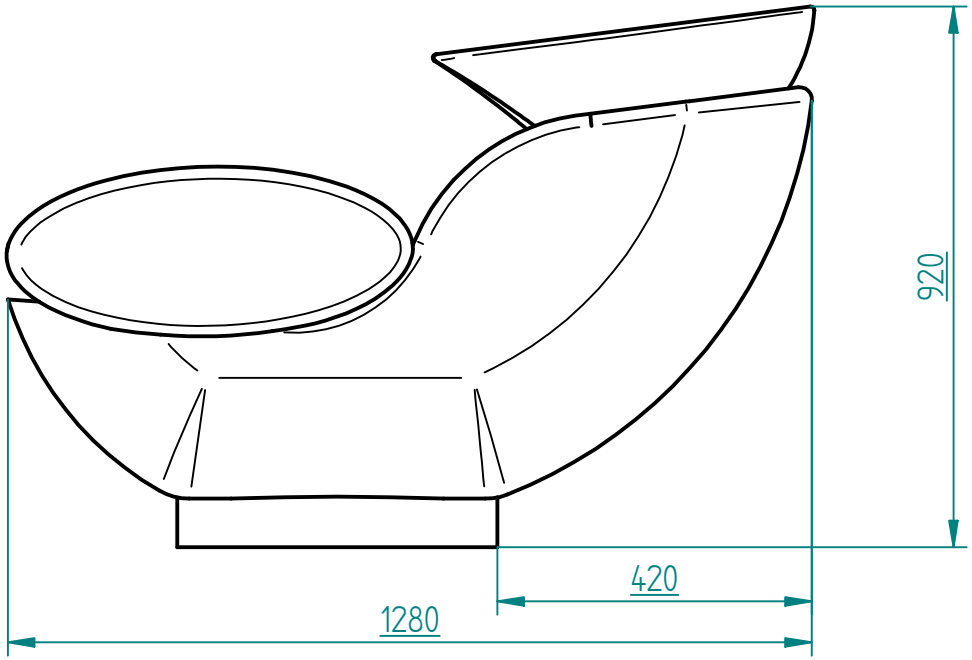

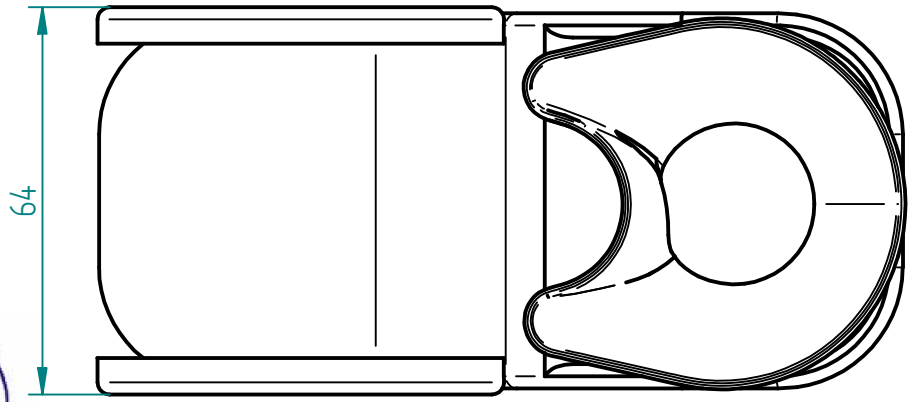

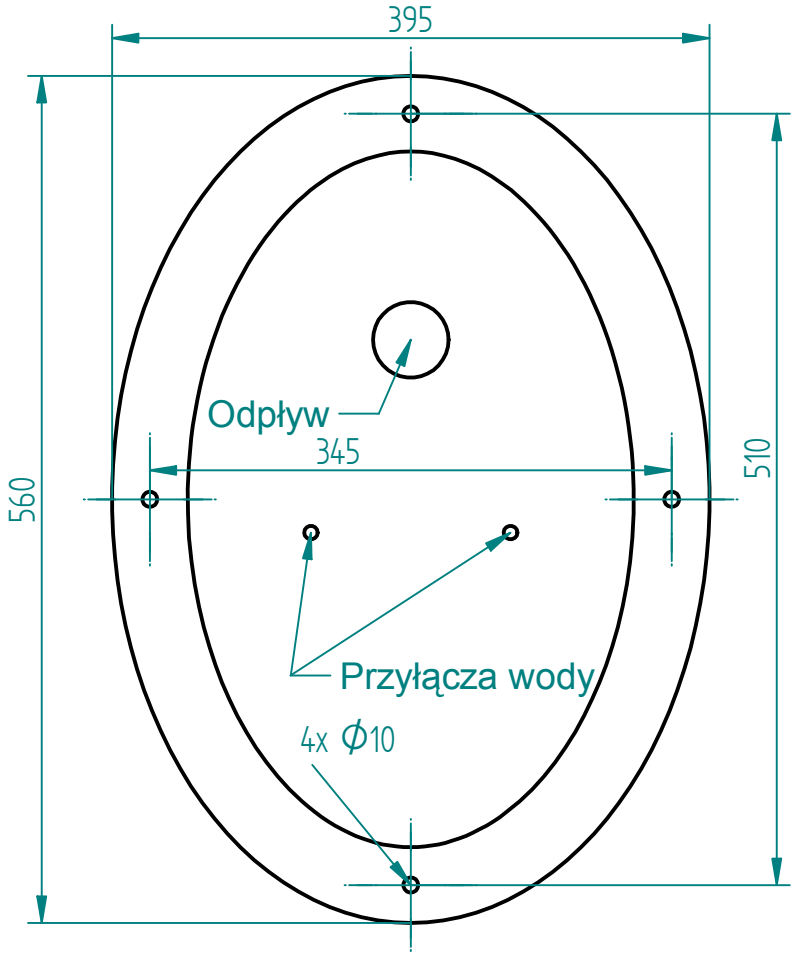

Rys.Nr:	Nazwa: Wymiary gabarytowe myjni ODEON
	Uwagi:

Panda
TRZEBNICA Sp. z o.o.
Certyfikat Jakości
ISO 9001